Objekt 1
Stanovanje 08
Garsonjera - 44,00 m2

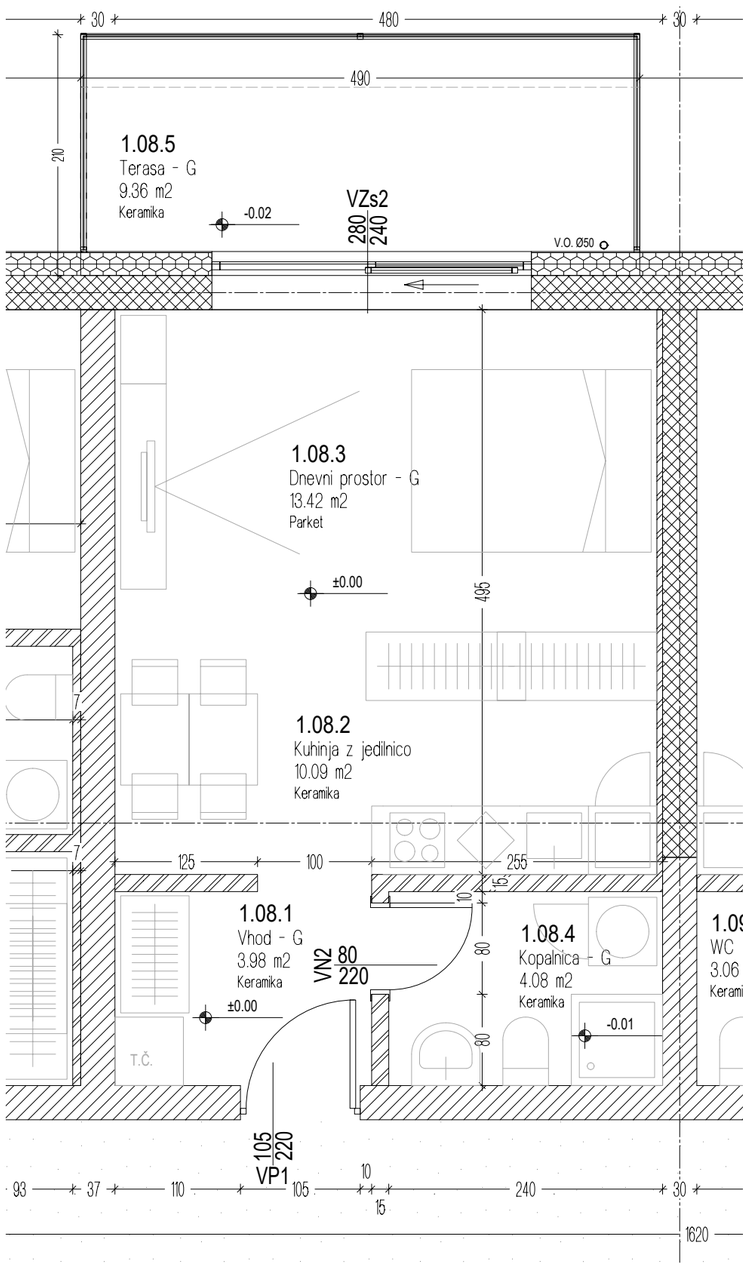

Stanovanje

OZNAKA	NAZIV PROSTORA	A (m2)
1.08.1	Vhod	3,98
1.08.2	Kuhinja z jedilnico	10,09
1.08.3	Dnevni prostor	13,42
1.08.4	Kopalnica	4,08
1.08.5	Terasa	9,36
	Klet	3,07

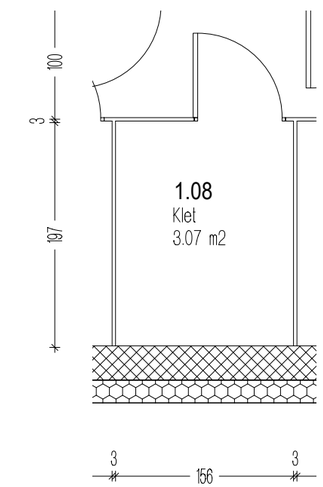

Klet
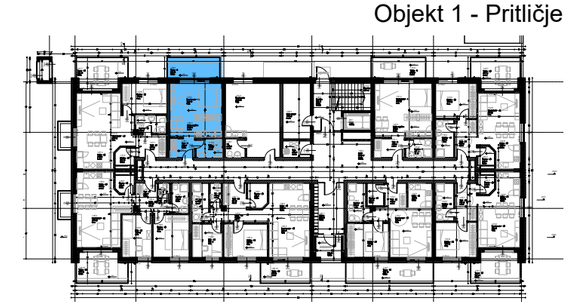
Objekt 1 - Pritličje